ESQUEMA ELETRICO LUBRIF.AUTOM. Nº		REV. Ø
CLIENTE OU USUARIO		FOLHA 1 DE 1
EMPREENDIMENTO OU PROGRAMA		Nº
Referencia Cliente:	Referencia Esco:	TE Nº

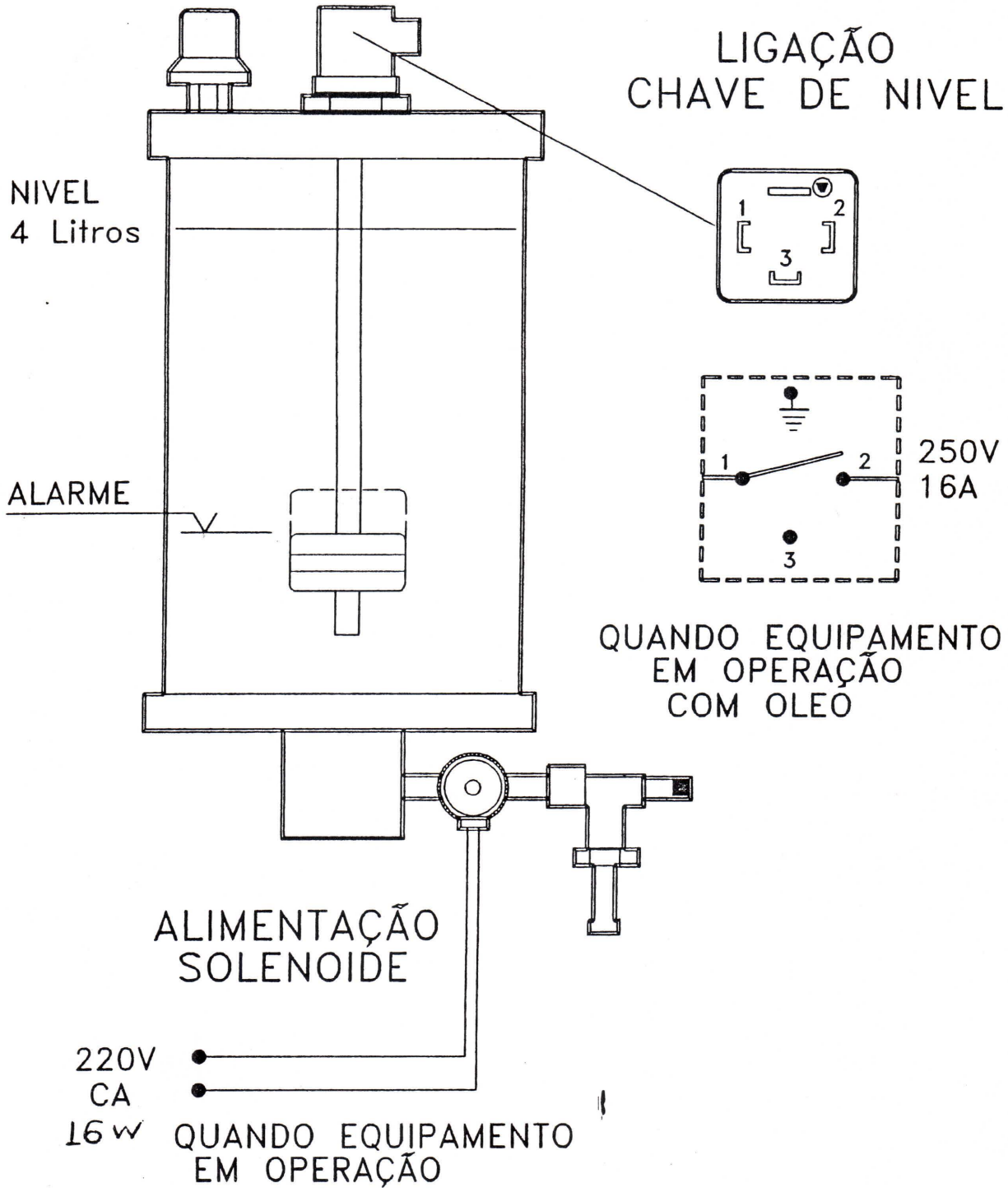

	ORIGINAL	REV. A	REV. B	REV. C	REV. D	REV. E	REV. F	REV. G	REV. H
DATA:	18.07.98								
EXECUCAO:	RICARDO								
VERIFICACAO:	JUIZ								
APROVACAO:									